1. Morse autocentranti meccaniche

1.1 Gamma BSM

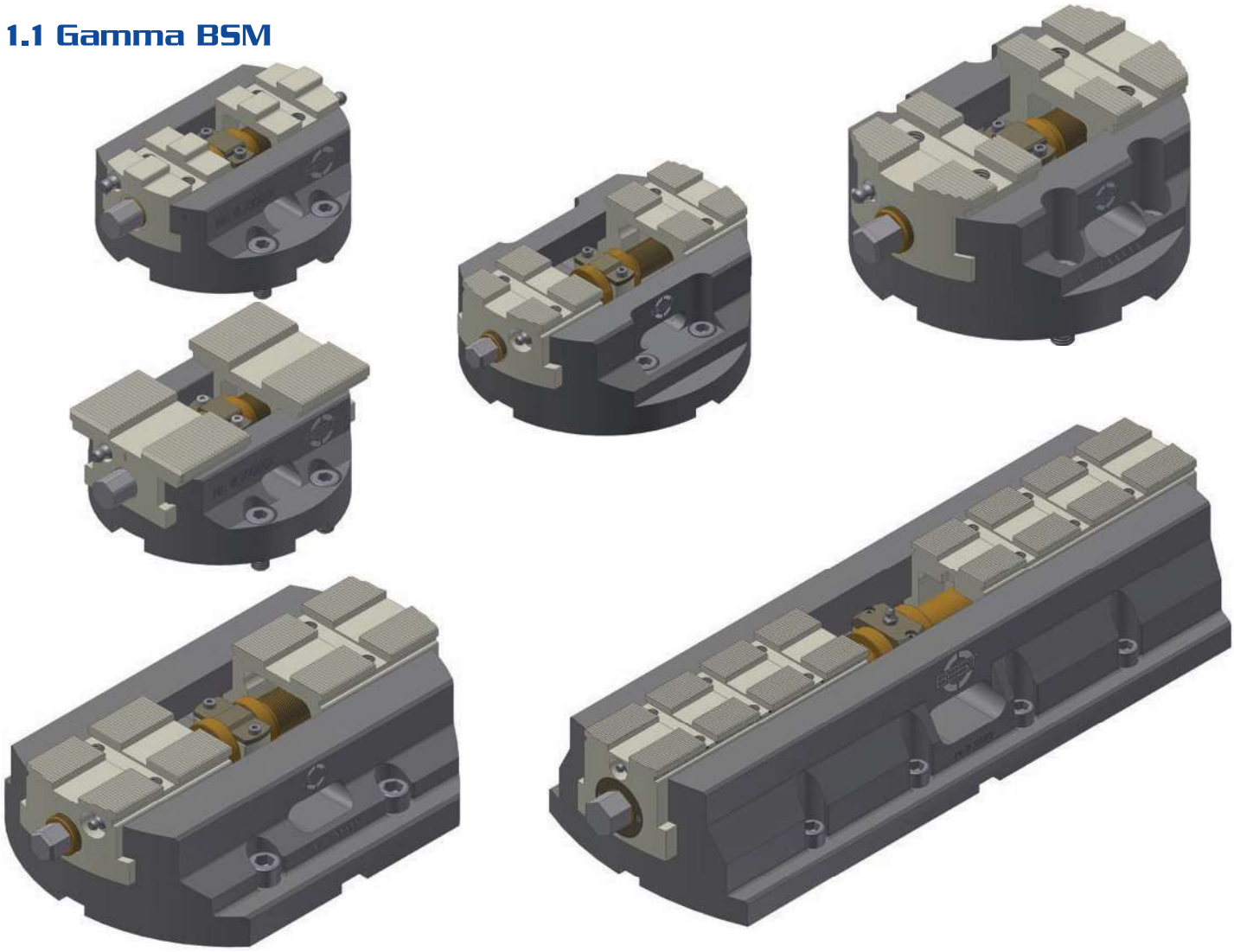

Vantaggi delle morse BSM:

- ingombri ridotti e design estremamente compatto per una maggiore flessibilità su centri di lavoro multiasse
- elevate forze di serraggio (fino a 100 kN)
- fino a 50mm per corsa/morsetto
- dimensioni corpo da 115mm a 500mm
- errore di ripetibilità entro 0,005mm (in combinazione a morsetti rettificati)
- precisione di centratura +/- 0,01mm (in combinazione a morsetti rettificati)
- lunghezza massima di bloccaggio fino a 500mm
- combinazione di attacchi per morsetti a cambio rapido combinato ed innesti a croce a partire dalla dimensione BSM140
- vite di manovra rettificata
- superfici nitrurate per garantire una lunga durata
- a seconda della richiesta, il bloccaggio BMS può essere avvitato direttamente sulla tavola della macchina oppure, avvitando il sistema di fissaggio RPC, può essere fissato su una base BEST Realpoint
- il bloccaggio BSM è adattabile a sistemi con cambio rapido di altri costruttori

1.1.1 Morsa autocentrante con azionamento meccanico BSM-115-SWBA

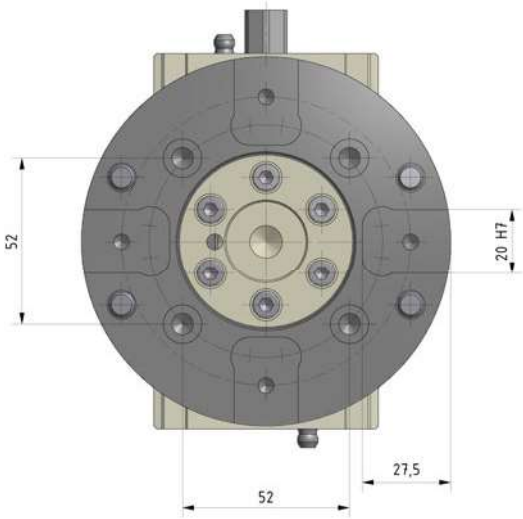

Dati Tecnici:

Codice Articolo:	**200-0115-012**
Descrizione:	**BSM-115-SWBA**
Lunghezza/Diametro:	Ø 115 mm
Altezza:	55,5 mm
Peso:	2,96 kg
Campo di serraggio:	0 - 100 mm
Corse per griffa:	15 mm
Momento torcente max.:	120 Nm
Forza di serraggio max.:	48 kN
Attacco griffe:	Attacco rapido

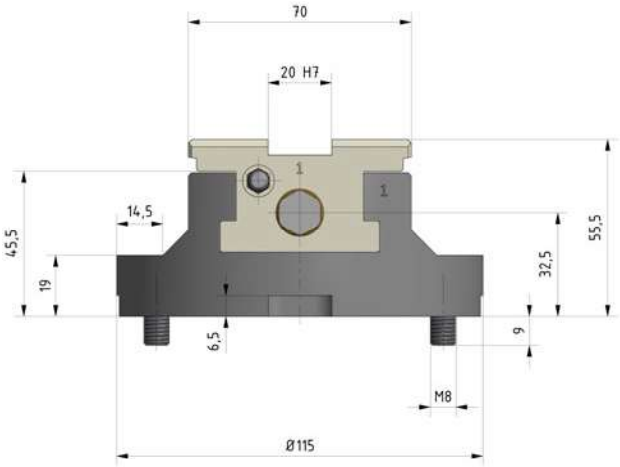

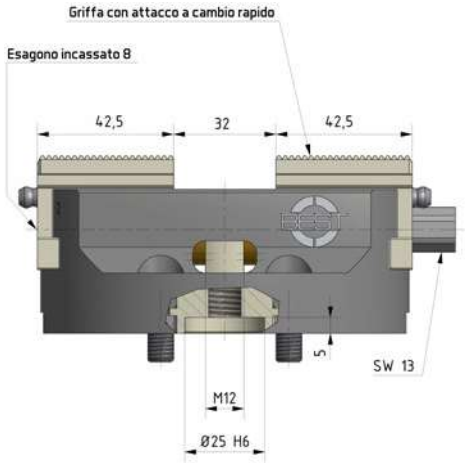

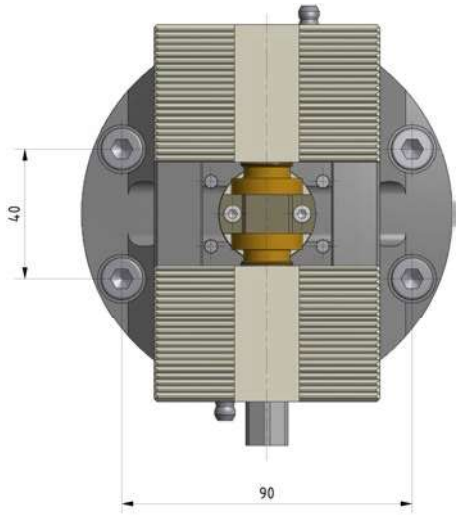

Possibili installazioni di morse BSM-115-SWBA:

- la morsa autocentrante può essere fissata dall'alto mediante viti o tasselli (consigliato) sulla tavola della macchina o su una piastra
- collegando un codolo e due perni di allineamento (pag. 47), il BSM-115-SWBA può essere aggiornato a un sistema BEST Realpoint RPC-115-SWBA (pag. 41).

Morsetti abbinabili - vedi da pag.30 a pag.32.

1.1.2 Morsa autocentrante con azionamento meccanico BSM-115-KV

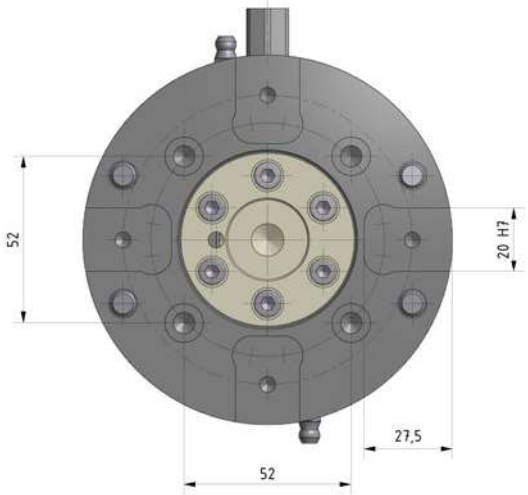

Dati Tecnici:

Codice Articolo:	**200-0115-014**
Descrizione:	**BSM-115-KV**
Lunghezza/Diametro:	Ø 115 mm
Altezza:	49 mm
Peso:	2,96 kg
Campo di serraggio:	0 - 100 mm
Corse per griffa:	15 mm
Momento torcente max.:	120 Nm
Forza di serraggio max.:	48 kN
Attacco griffe:	Innesto a croce

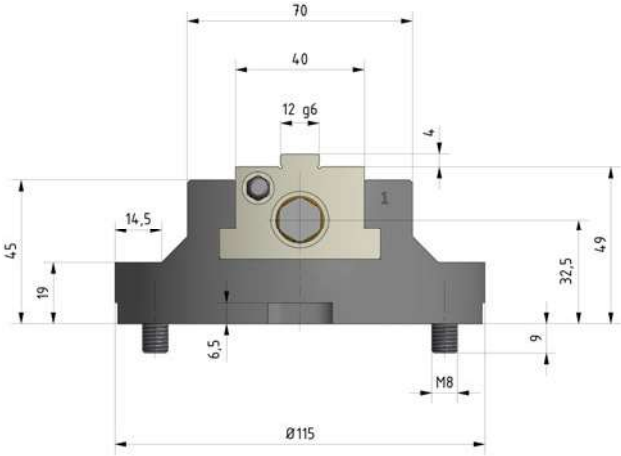

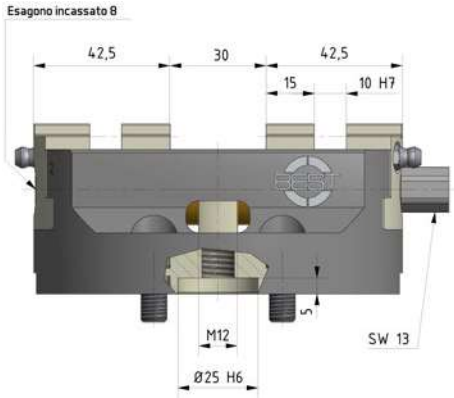

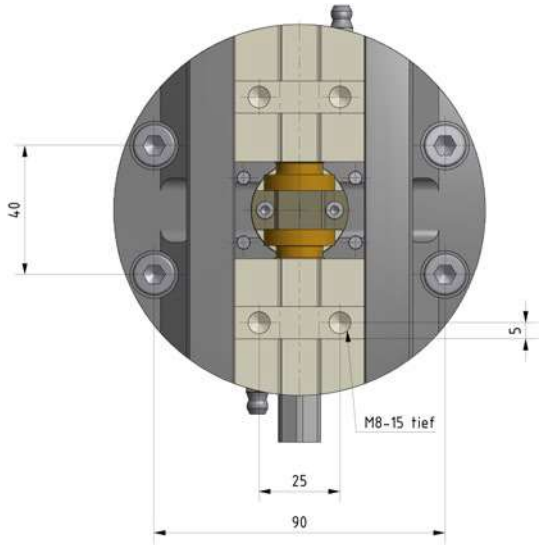

Possibili installazioni di morse BSM-115-KV:

- la morsa autocentrante può essere fissata dall'alto mediante viti o tasselli (consigliato) sulla tavola della macchina o su una piastra
- collegando un codolo e due perni di allineamento (pag. 47), il BSM-115-KV può essere aggiornato a un sistema BEST Realpoint RPC-115-KV (pag. 41).

Morsetti abbinabili - vedi da pag.33 a pag.37.

1.1.3 Morsa autocentrante con azionamento meccanico BSM-140

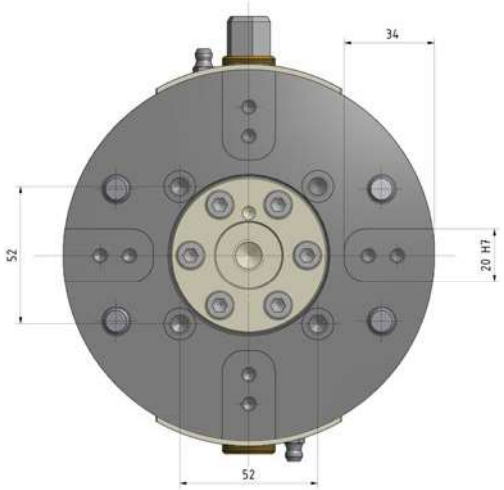

Dati Tecnici:

Codice Articolo:	**200-0140-010**
Descrizione:	**BSM-140**
Lunghezza/Diametro:	Ø 140 mm
Altezza:	70 mm
Peso:	5,6 kg
Campo di serraggio:	0 - 120 mm
Corse per griffa:	25 mm
Momento torcente max.:	120 Nm
Forza di serraggio max.:	52 kN
Attacco griffe:	Attacco rapido Innesto a croce

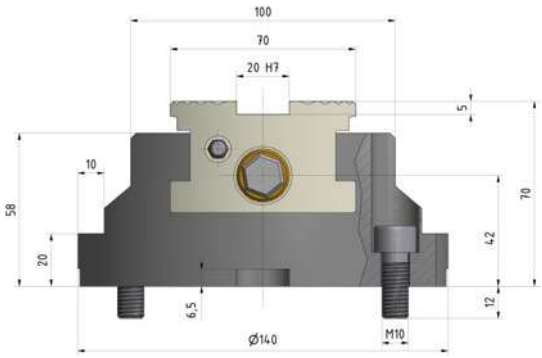

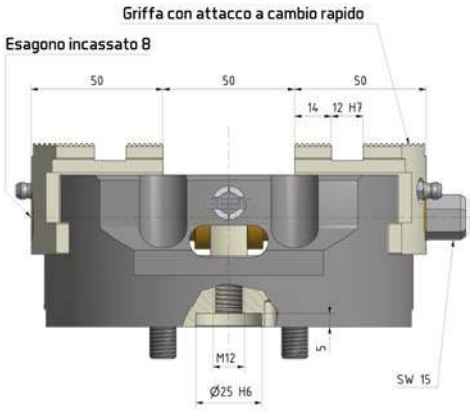

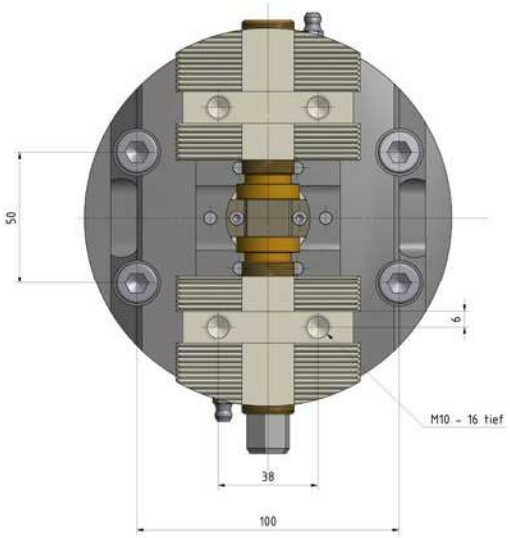

Possibili installazioni di morse BSM-140:

- la morsa autocentrante può essere fissata dall'alto mediante viti o tasselli (consigliato) sulla tavola della macchina o su una piastra
- collegando un codolo e due perni di allineamento (pag. 47), il BSM-140 può essere aggiornato a un sistema BEST Realpoint RPC-140 (pag. 41).

Morsetti abbinabili - vedi da pag.30 a pag.37

1.1.4 Morsa autocentrante con azionamento meccanico BSM-180

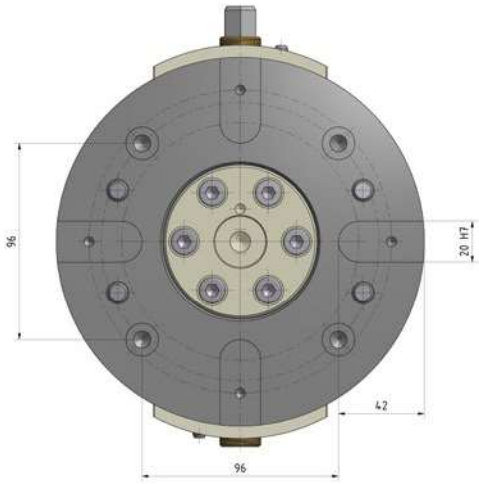

Dati Tecnici:

Codice Articolo:	**200-0180-010**
Descrizione:	**BSM-180**
Lunghezza/Diametro:	Ø 180 mm
Altezza:	82 mm
Peso:	10,9 kg
Campo di serraggio:	0 - 160 mm
Corse per griffa:	35 mm
Momento torcente max.:	120 Nm
Forza di serraggio max.:	60 kN
Attacco griffe:	Attacco rapido Innesto a croce

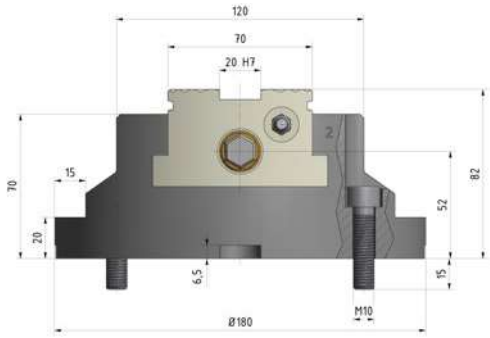

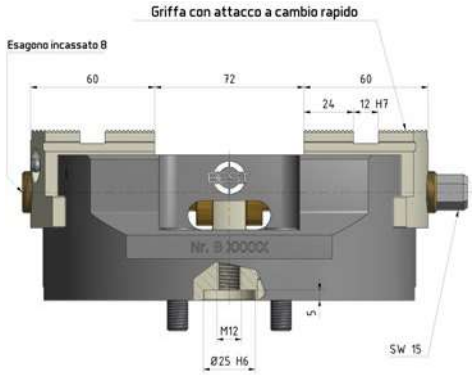

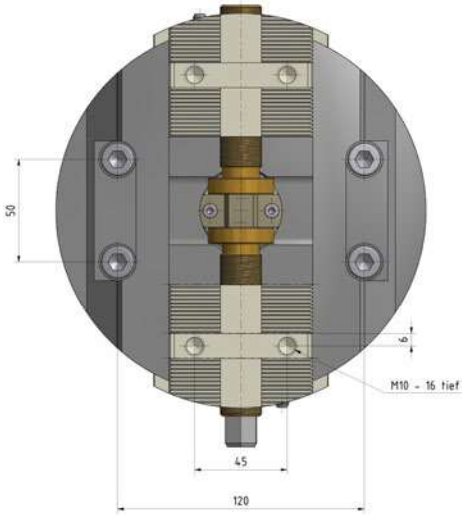

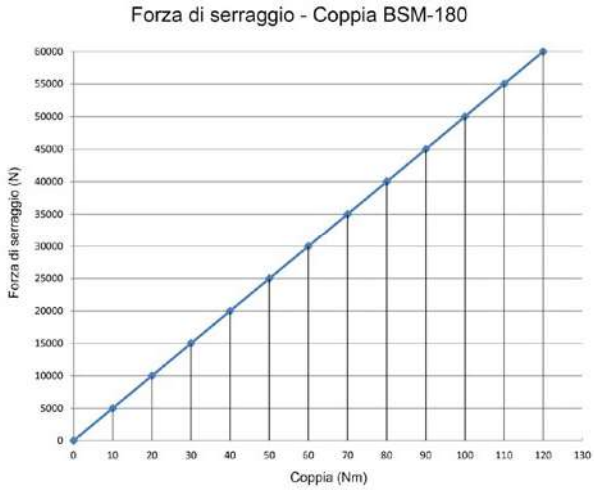

Possibili installazioni di morse BSM-180

- la morsa autocentrante può essere fissata dall'alto mediante viti o tasselli (consigliato) sulla tavola della macchina o su una piastra
- collegando un codolo e due perni di allineamento (pag. 47), il BSM-180 può essere aggiornato a un sistema BEST Realpoint RPC-180 (pag. 41).

Morsetti abbinabili - vedi da pag.30 a pag.37.

1.1.5 Morsa autocentrante con azionamento meccanico BSM-250

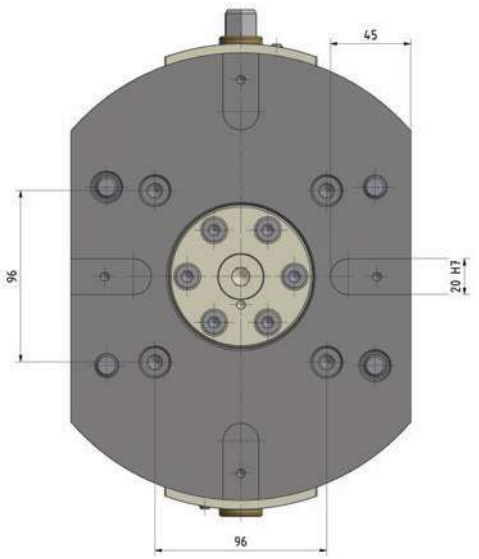

Dati Tecnici:

Codice Articolo:	**200-0250-010**
Descrizione:	**BSM-250**
Lunghezza/Diametro:	Ø 250 mm
Altezza:	82 mm
Peso:	19 kg
Campo di serraggio:	0 - 250 mm
Corse per griffa:	35 mm
Momento torcente max.:	250 Nm
Forza di serraggio max.:	100 kN
Attacco griffe:	Attacco rapido Innesto a croce

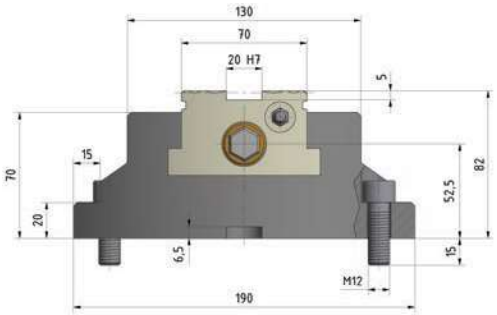

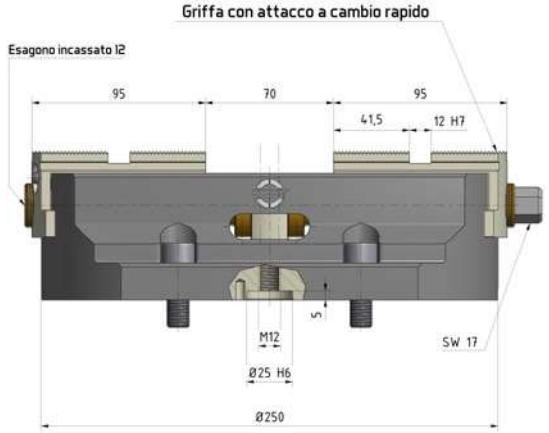

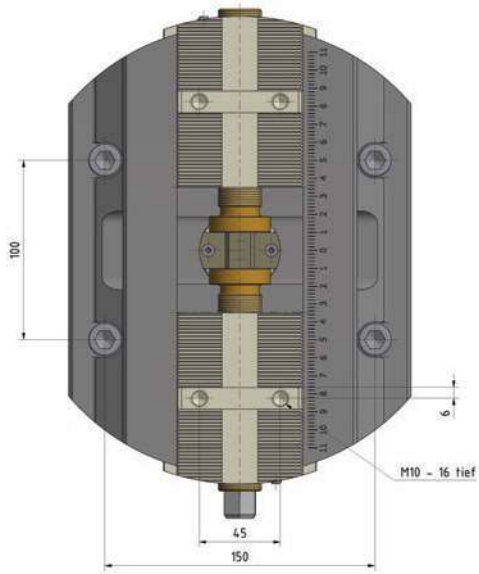

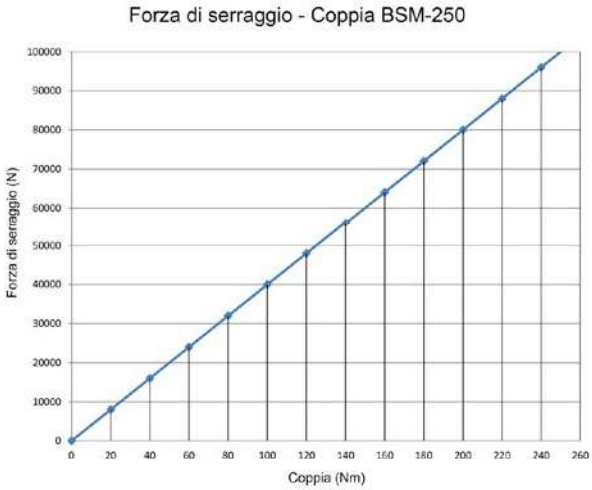

Possibili installazioni di morse BSM-250

- la morsa autocentrante può essere fissata dall'alto mediante viti o tasselli (consigliato) sulla tavola della macchina o su una piastra
- collegando un codolo e due perni di allineamento (pag. 47), il BSM-250 può essere aggiornato a un sistema BEST Realpoint RPC-250 (pag. 41).

Morsetti abbinabili - vedi da pag.30 a pag.37.

1.1.6 Morsa autocentrante con azionamento meccanico BSM-500

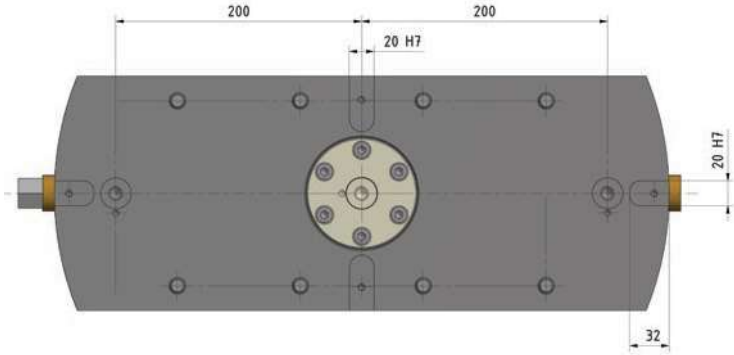

Dati Tecnici:

Codice Articolo:	**200-0500-010**
Descrizione:	**BSM-500**
Lunghezza/Diametro:	500 mm
Altezza:	112 mm
Peso:	59 kg
Campo di serraggio:	0 - 500 mm
Corse per griffa:	55 mm
Momento torcente max.:	250 Nm
Forza di serraggio max.:	80 kN
Attacco griffe:	Attacco rapido Innesto a croce

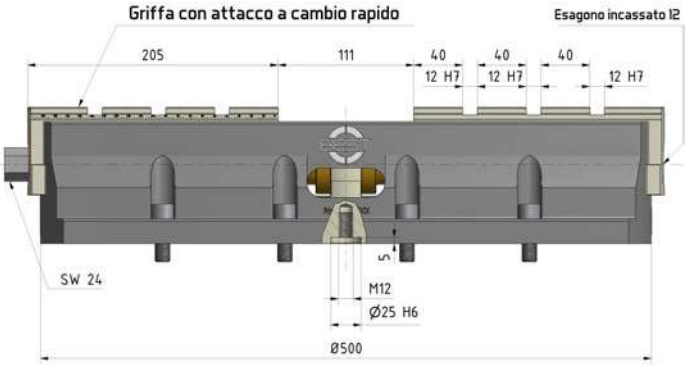

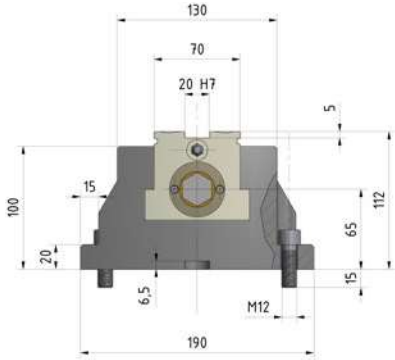

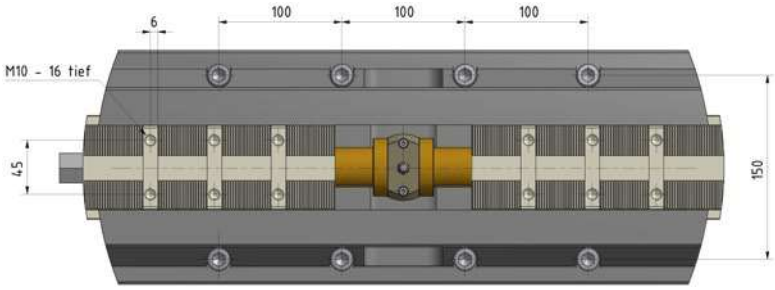

Possibili installazioni di morse BSM-500

- la morsa autocentrante può essere fissata dall'alto mediante viti o tasselli (consigliato) sulla tavola della macchina o su una piastra
- collegando un codolo e due perni di allineamento (pag. 47), il BSM-500 può essere aggiornato a un sistema BEST Realpoint RPC-500 (pag. 41).

Morsetti abbinabili - vedi da pag.30 a pag.37.

1.1.7 Morsa autocentrante speciale con azionamento meccanico BSM-400

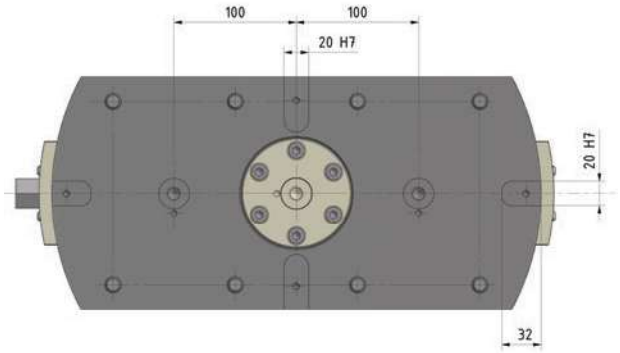

Dati Tecnici:

Codice Articolo:	**200-0400-001**
Descrizione:	**BSM-400**
Lunghezza/Diametro:	400 mm
Altezza:	112 mm
Peso:	45 kg
Campo di serraggio:	0 - 400 mm
Corse per griffa:	45 mm
Momento torcente max.:	250 Nm
Forza di serraggio max.:	80 kN
Attacco griffe:	Attacco rapido Innesto a croce

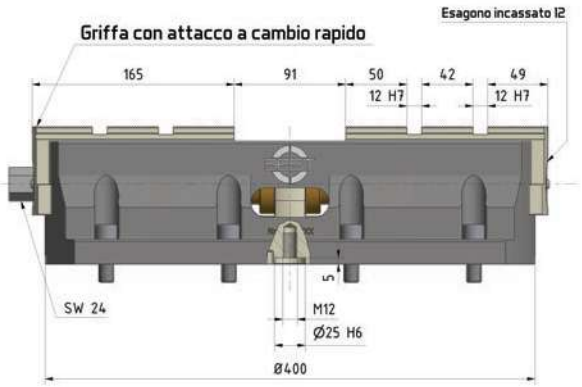

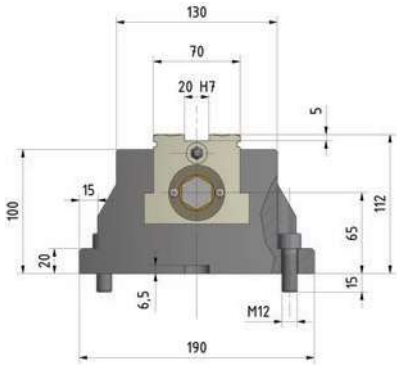

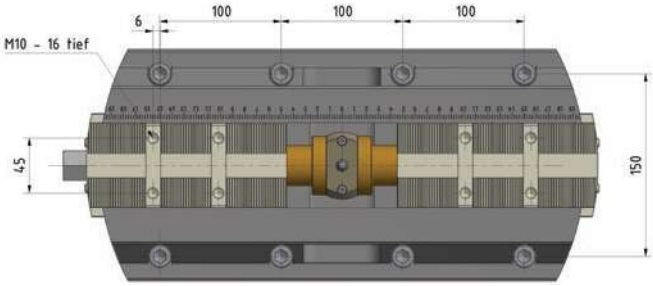

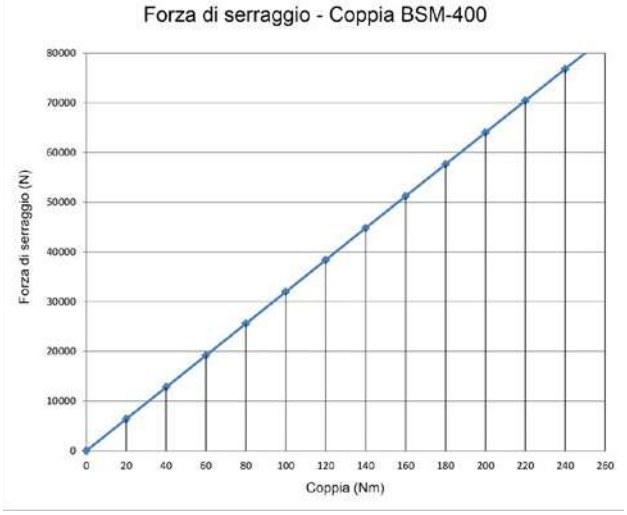

Possibili installazioni di morse speciali BSM-400

- la morsa autocentrante può essere fissata dall'alto mediante viti o tasselli (consigliato) sulla tavola della macchina o su una piastra
- collegando un codolo e due perni di allineamento (pag. 47), il BSM-400 può essere aggiornato a un sistema BEST Realpoint RPC-400 (pag. 41).

Morsetti abbinabili - vedi da pag.30 a pag.37.

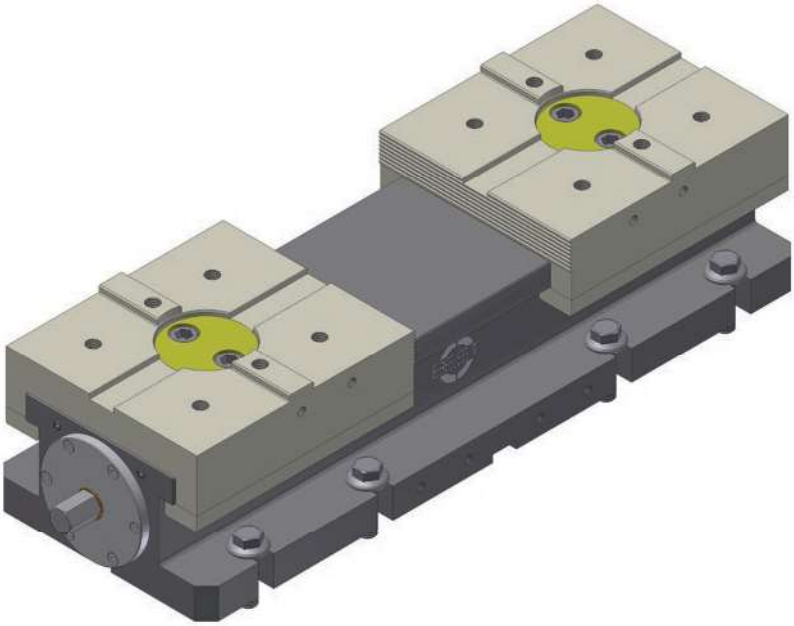

Vantaggi delle morse BSMG:

- masima sicurezza durante il processo di produzione non presidiata, grazie alla costruzione a tenuta ermetica (mediante l'utilizzo di aria pressurizzata) che preclude l'ingresso di agenti contaminanti
- alta rigidità grazie alla struttura robusta
- elevate forze di serraggio (fino a 100 kN)
- dimensioni del corpo principale da 140 mm a 500 mm
- errore di ripetibilità 0,005 mm (in combinazione con griffe rettificate)
- precisione di centratura +/- 0,01 mm (in combinazione con griffe rettificate)
- massima lunghezza di bloccaggio fino a 500 mm
- lunga durata grazie alle superfici nitrurate
- a seconda della necessità, il bloccaggio BSMG può esere avvitato direttamente sulla tavola della macchina o fissato con il sitema modulare a cambio rapido **BEST** Realpoint RPCG.

1.2.1 Morsa autocentrante BSMG-140 tipo ermetico

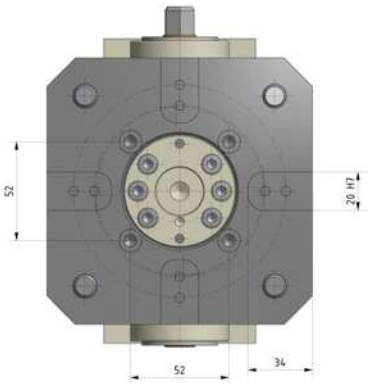

Dati Tecnici:

Codice Articolo:	**220-0140-004**
Descrizione:	**BSMG-140**
Lunghezza/Diametro:	140 mm
Altezza:	97 mm
Peso:	10 kg
Campo di serraggio:	0 - 130 mm
Corse per griffa:	18 mm
Momento torcente max.:	120 Nm
Forza di serraggio max.:	40 kN
Attacco griffe:	Attacco rapido

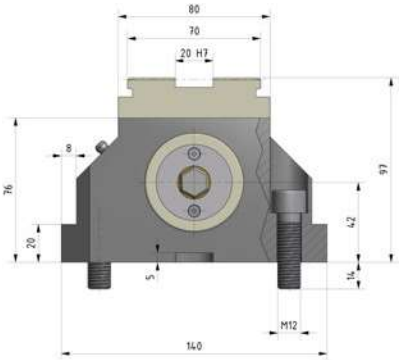

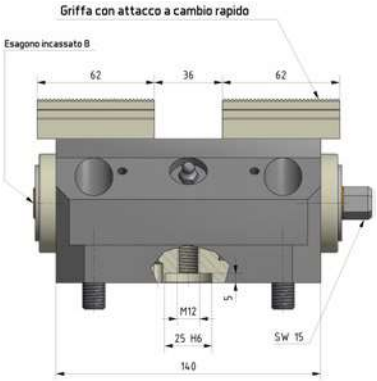

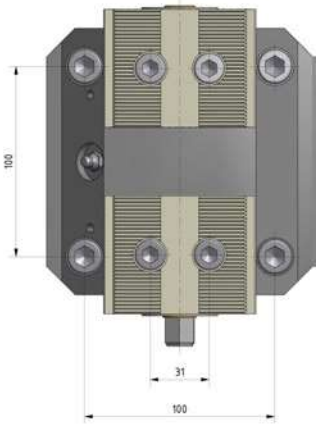

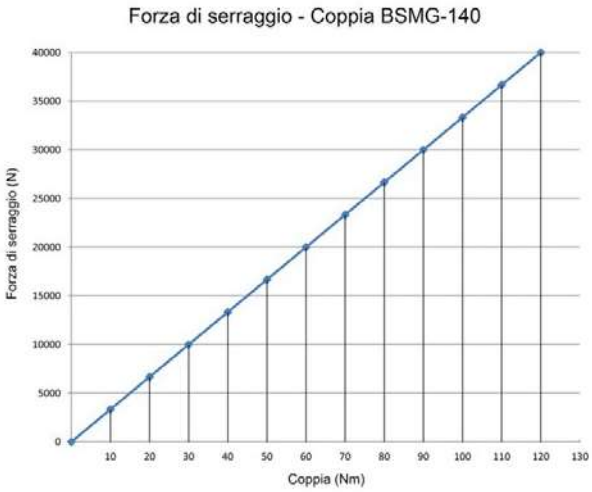

Possibili installazioni di morse BSMG-140

- la morsa autocentrante può essere fissata dall'alto mediante viti o tasselli (consigliato) sulla tavola della macchina o su una piastra
- collegando un codolo e due perni di allineamento (pag. 47), il BSMG-140 può essere aggiornato a un sistema BEST Realpoint RPCG-140 (pag. 41).

Morsetti abbinabili - vedi da pag.30 a pag.32.

1.2.2 Morsa autocentrante BSMG-180 tipo ermetico

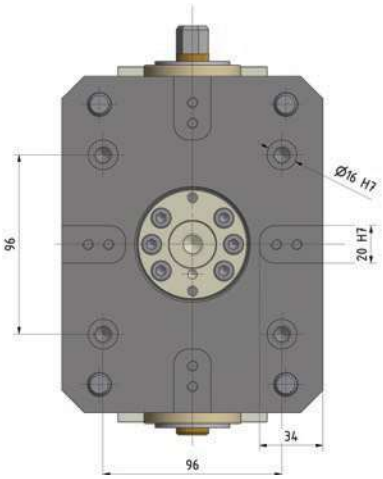

Dati Tecnici:

Codice Articolo:	**220-0180-004**
Descrizione:	**BSMG-180**
Lunghezza/Diametro:	180 mm
Altezza:	102 mm
Peso:	13 kg
Campo di serraggio:	0 - 170 mm
Corse per griffa:	23 mm
Momento torcente max.:	120 Nm
Forza di serraggio max.:	40 kN
Attacco griffe:	Attacco rapido Innesto a croce

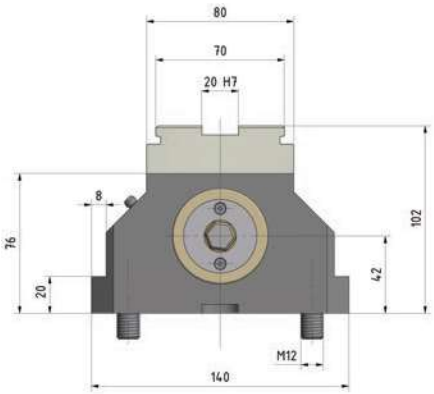

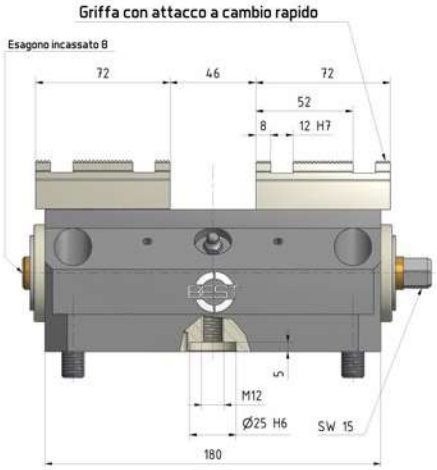

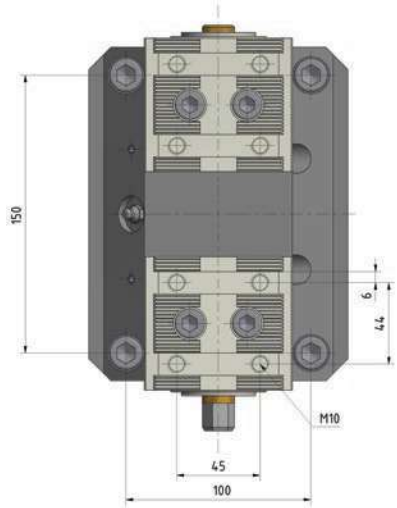

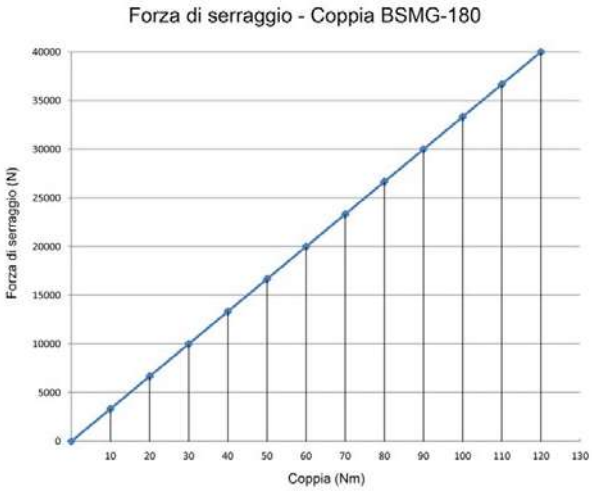

Possibili installazioni di morse BSMG-180

- la morsa autocentrante può essere fissata dall'alto mediante viti o tasselli (consigliato) sulla tavola della macchina o su una piastra
- collegando un codolo e due perni di allineamento (pag. 47), il BSMG-180 può essere aggiornato a un sistema BEST Realpoint RPCG-180 (pag. 41).

Morsetti abbinabili - vedi da pag.30 a pag.32.

1.2.3 Morsa autocentrante BSMG-250 tipo ermetico

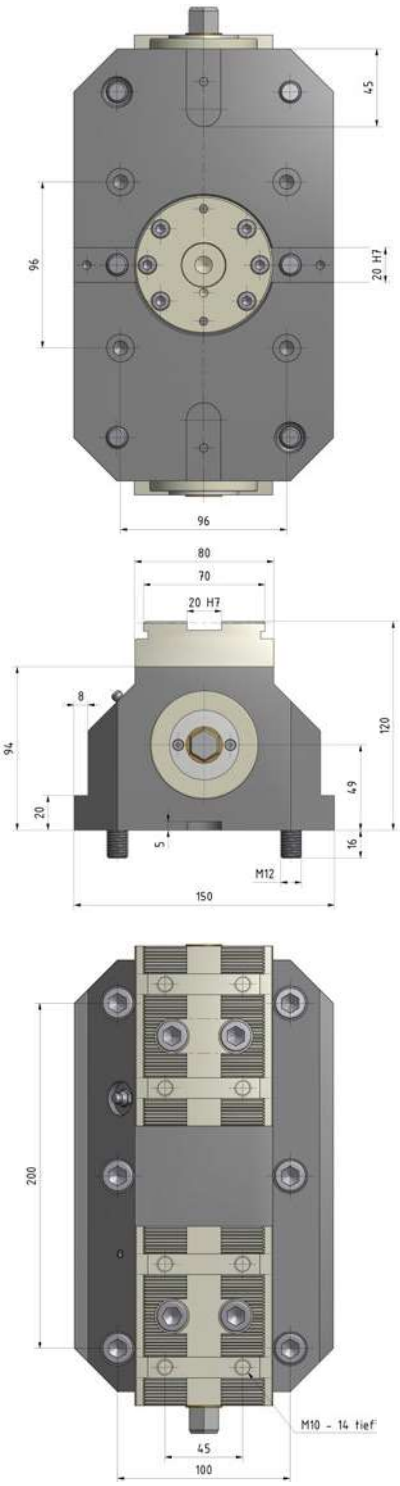

Dati Tecnici:

Codice Articolo:	**220-0250-004**
Descrizione:	**BSMG-250**
Lunghezza/Diametro:	250 mm
Altezza:	120 mm
Peso:	23 kg
Campo di serraggio:	0 - 240 mm
Corse per griffa:	29 mm
Momento torcente max.:	250 Nm
Forza di serraggio max.:	90 kN
Attacco griffe:	Attacco rapido Innesto a croce

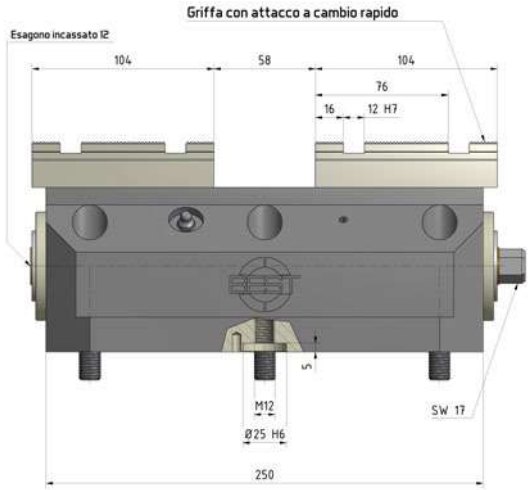

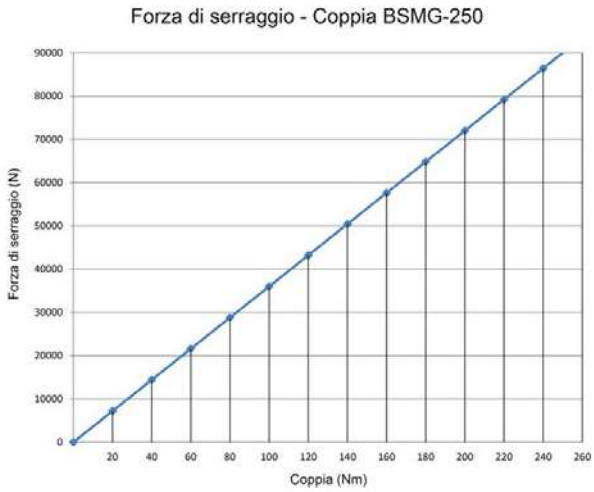

Possibili installazioni di morse BSMG-250

- la morsa autocentrante può essere fissata dall'alto mediante viti o tasselli (consigliato) sulla tavola della macchina o su una piastra
- collegando un codolo e due perni di allineamento (pag. 47), il BSMG-250 può essere aggiornato a un sistema BEST Realpoint RPCG-250 (pag. 41).

Morsetti abbinabili - vedi da pag.30 a pag.32.

1.2.4 Morsa autocentrante BSMG-500 tipo ermetico

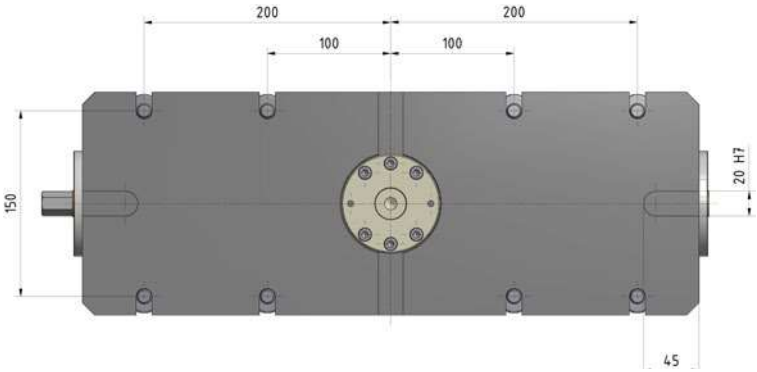

Dati Tecnici:

Codice Articolo:	**220-0500-200**
Descrizione:	**BSMG-500**
Lunghezza/Diametro:	500 mm
Altezza:	119 mm
Peso:	70 kg
Campo di serraggio:	0 - 500 mm
Corse per griffa:	65 mm
Momento torcente max.:	250 Nm
Forza di serraggio max.:	93 kN
Attacco griffe:	Innesto a croce

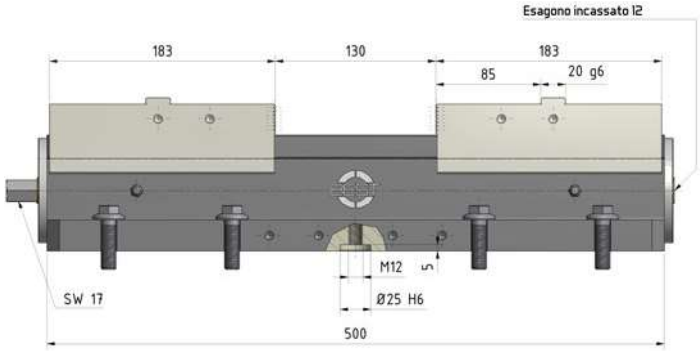

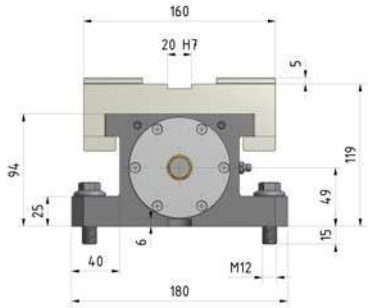

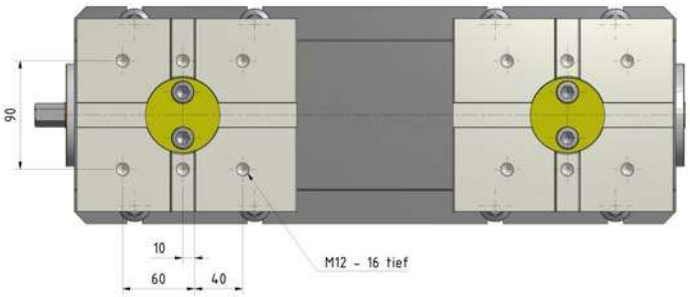

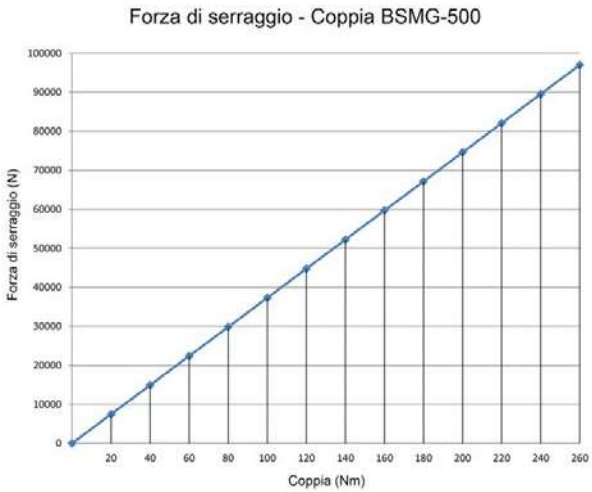

Possibili installazioni di morse BSMG-500

- la morsa autocentrante può essere fissata dall'alto mediante viti o tasselli (consigliato) sulla tavola della macchina o su una piastra

Morsetti abbinabili - vedi da pag.30 a pag.32.

1.2.5 Morsa autocentrante speciale BSMG-400 tipo ermetico

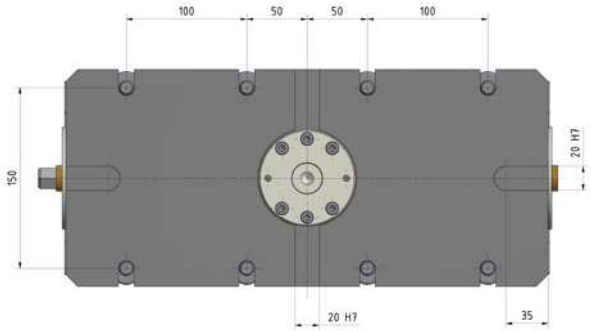

Dati Tecnici:

Codice Articolo:	**220-0400-001**
Descrizione:	**BSMG-400**
Lunghezza/Diametro:	400 mm
Altezza:	119 mm
Peso:	48 kg
Campo di serraggio:	0 - 400 mm
Corse per griffa:	50 mm
Momento torcente max.:	250 Nm
Forza di serraggio max.:	93 kN
Attacco griffe:	Innesto a croce

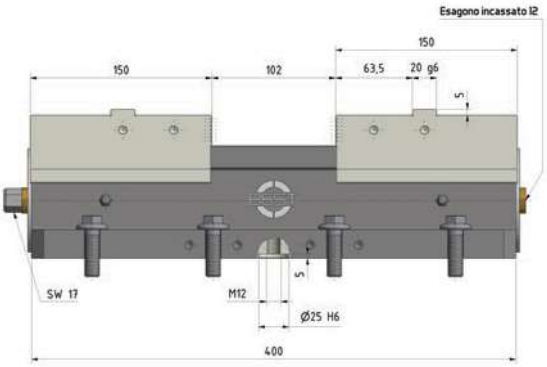

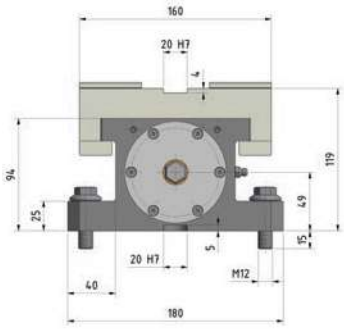

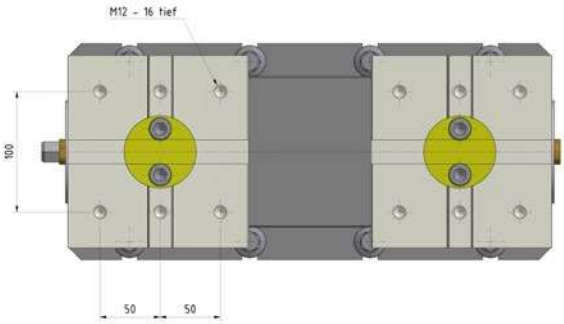

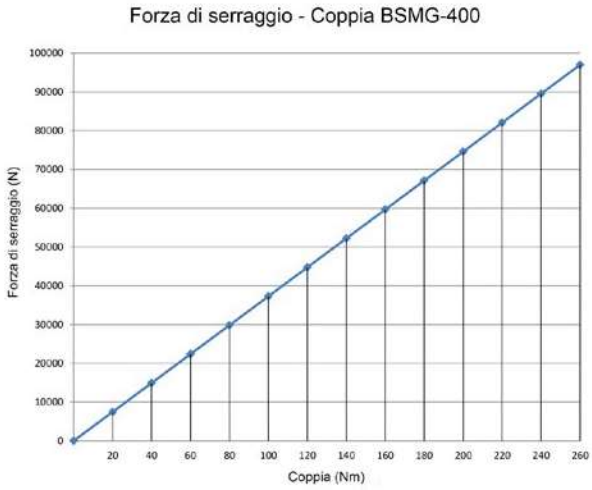

Possibili installazioni di morse BSMG-400:

- la morsa autocentrante può essere fissata dall'alto mediante viti o tasselli (consigliato) sulla tavola della macchina o su una piastra.

1.3 Morse di piccole dimensioni
1.3.1 BSM-040 con griffe grezze

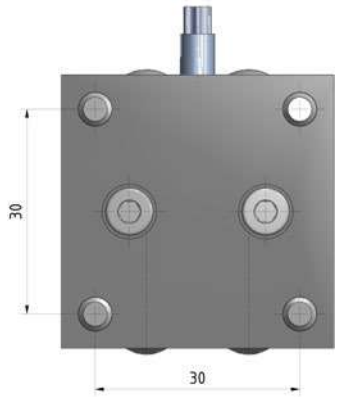

Dati Tecnici:

Codice Articolo:	200-0040-001	200-0040-002	200-0040-003
Descrizione:	**BSM-040**	**BSM-040**	**BSM-040**
Dimensioni (L x l x H):	40 x 40 x 30 mm	40 x 40 x 34 mm	40 x 40 x 44 mm
Peso:	ca 500 g	ca 500 g	ca 500 g
Campo di serraggio:	0 - 34 mm	0 - 34 mm	0 - 34 mm
Corse per griffa:	5 mm	5 mm	5 mm
Momento torcente max.:	7 Nm	7 Nm	7 Nm
Forza di serraggio max.:	16 kN	16 kN	16 kN
Errore di ripetibilità:	+/- 0,02 mm		
Attacco griffe:	Griffe avvitate		

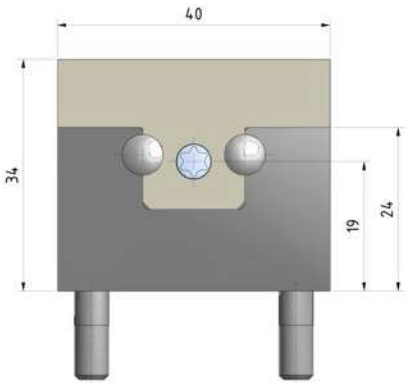

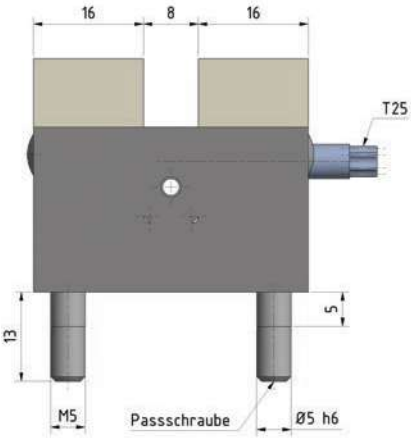

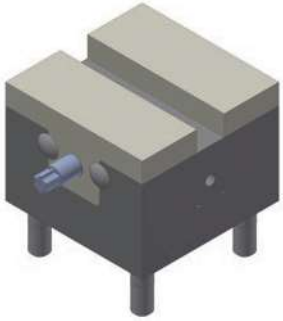

200-0040-001

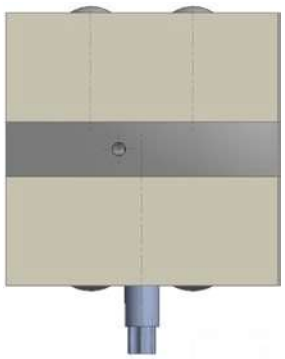

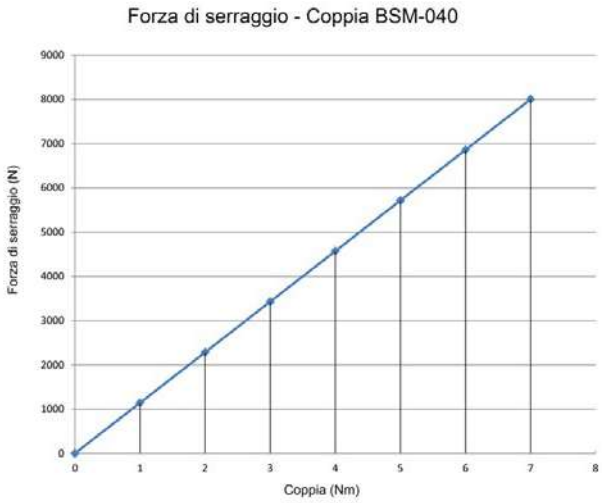

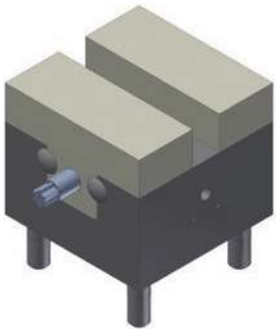

200-0040-002

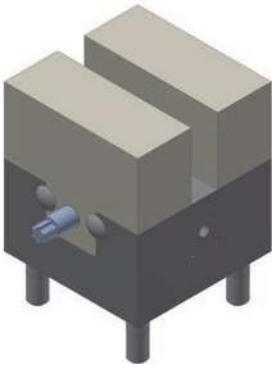

200-0040-003

Ambito d'applicazione:

Lavorazione di pezzi piccoli grezzi o di finitura, pezzi precisi, soprattutto nel campo dell'orologeria e della tecnologia medicale.

1.3.2 BSM-040 con griffe di presa

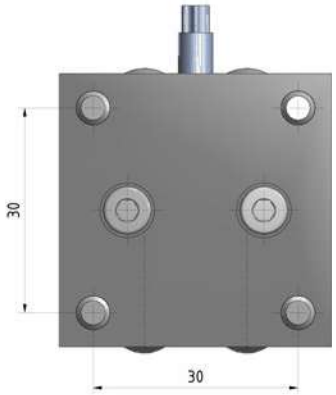

Dati Tecnici:

Codice Articolo:	200-0040-004	200-0040-005	200-0040-006
Descrizione:	**BSM-040**	**BSM-040**	**BSM-040**
Dimensioni (L x l x H):	40 x 40 x 32 mm	40 x 40 x 32 mm	40 x 40 x 32 mm
Peso:	ca 500 g	ca 500 g	ca 500 g
Campo di serraggio:	3 - 13 mm	12 - 22 mm	21 - 31 mm
Corse per griffa:	5 mm	5 mm	5 mm
Momento torcente max.:	7 Nm	7 Nm	7 Nm
Forza di serraggio max.:	16 kN	16 kN	16 kN
Errore di ripetibilità:	+/- 0,02 mm		
Attacco griffe:	Griffe avvitate		

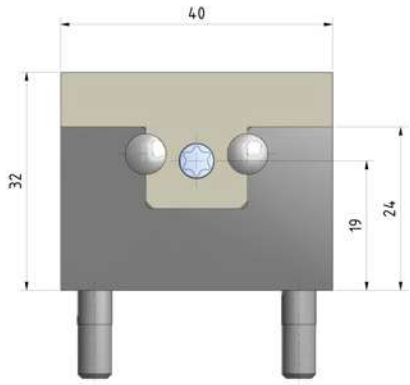

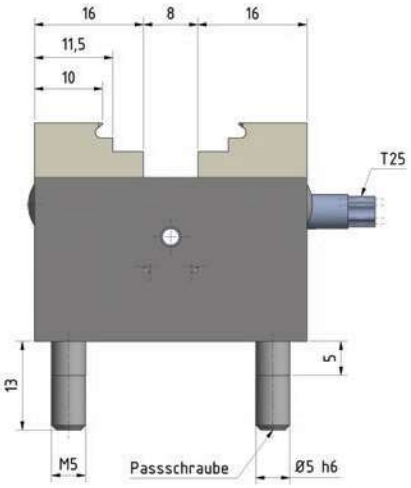

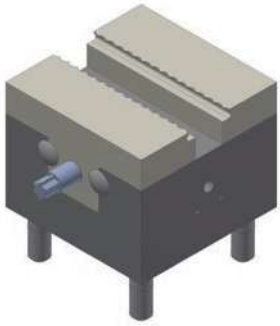

200-0040-005

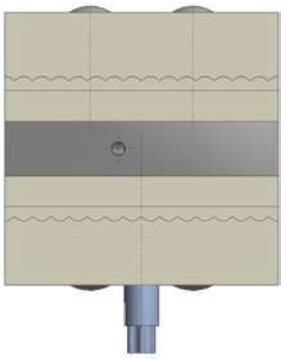

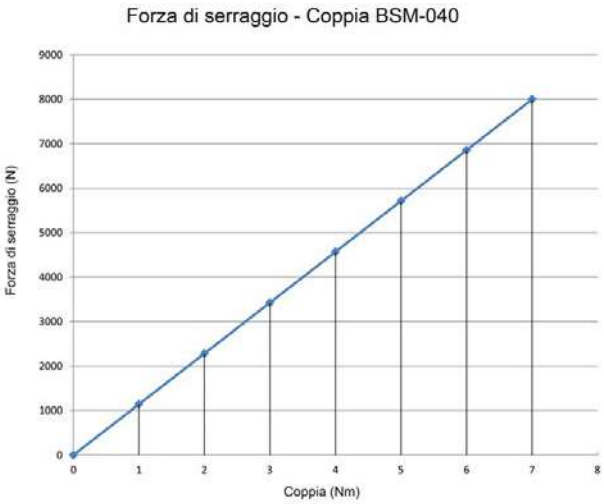

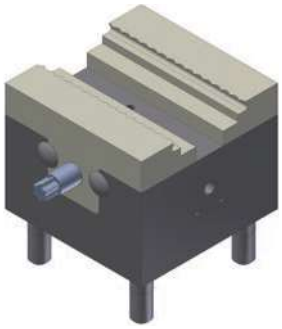

200-0040-004

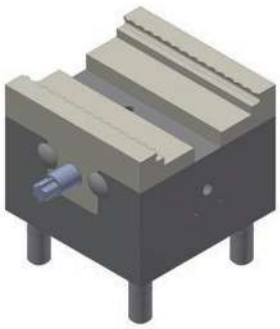

200-0040-006

Ambito d'applicazione:

Lavorazione di pezzi piccoli grezzi o di finitura, pezzi precisi, soprattutto nel campo dell'orologeria e della tecnologia medicale.

1.3.3 Blocco 5-Assi per morse di piccole dimensioni

Caratteristiche:

- Materiale: alluminio, leggero
- utilizzo ottimale su macchine a 5-assi
- ottima accessibilità ai pezzi in lavorazione grazie al posizionamento a 45° dei morsetti superiori

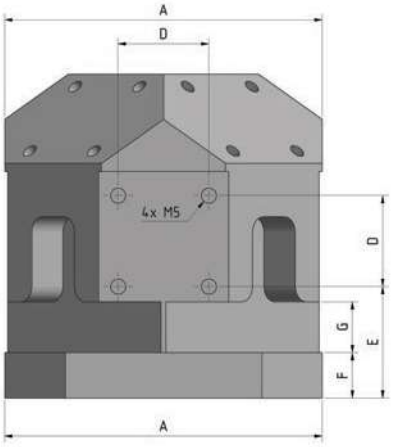

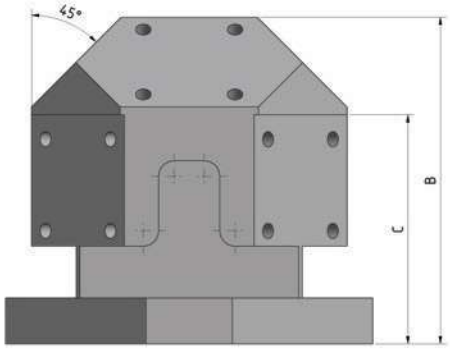

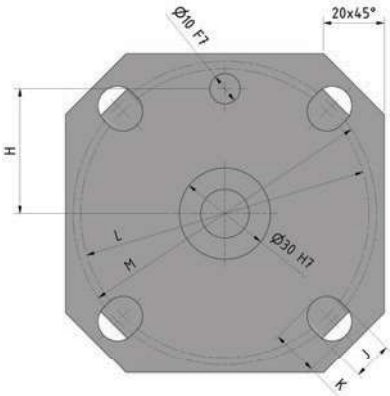

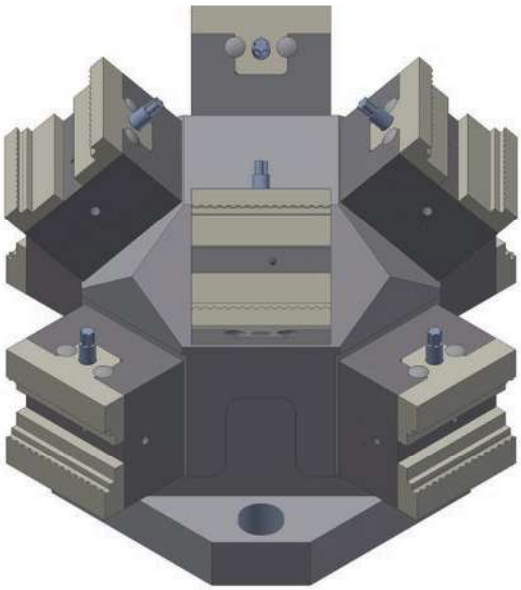

Tabella dimensioni:

Codice Articolo:	Descrizione	A mm	B mm	C mm	D mm	E mm	F mm	G mm	H mm	J mm	K mm	L mm	M mm
250-0105-001	**B5S100-8**	105	107	75	30	37	15	17	41	13	15,5	Ø 95	Ø 100

Le morse di piccole dimensioni abbinabili si trovano a pag.20 e 21, perchè non sono in dotazione con il blocco 5-assi.

Possibilità di ulteriori materiali (ad esempio acciaio) e altezze e forme su richiesta.

1.4 Soluzioni speciali

Se siete interessati da una delle seguenti soluzioni speciali o avete bisogno di ulteriori proposte, potete contattarci per maggiori informazioni.
Una volta che ci avrete fornito le caratteristiche tecniche richieste, vi forniremo la nostra proposta con l'offerta relativa alle quantità richieste.

Codice Articolo:	200-0115-010	200-0115-011	210-0115-004
Descrizione:	BSM-115-Attacco rapido	BSM-115-Innesto a croce	BSM-115-Innesto a croce
Queste morse autocentranti sono varianti del modello BSM-115. I dati tecnici sono analoghi a quelli del modello standard (vedi pag.7 e 8).			

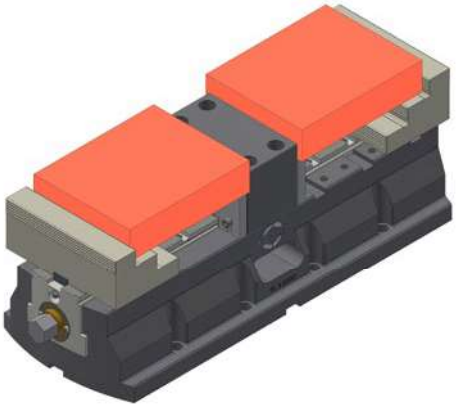

Codice Articolo:	200-0500-020
Descrizione:	BSM-500 con chiusura doppia
La morsa autocentrante BSM-500 (vedi pag.12) può essere modificata in modo da consentire il bloccaggio simultaneo di due pezzi. Creando un gioco sul cuscinetto della vite di comando, si possono compensare differenze di misura tra i pezzi in lavorazione. In questo modo, attaccando una griffa nel centro, possono essere bloccati ue pezzi in un'unica presa.	

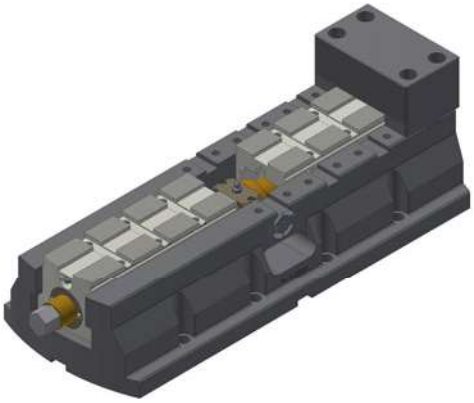
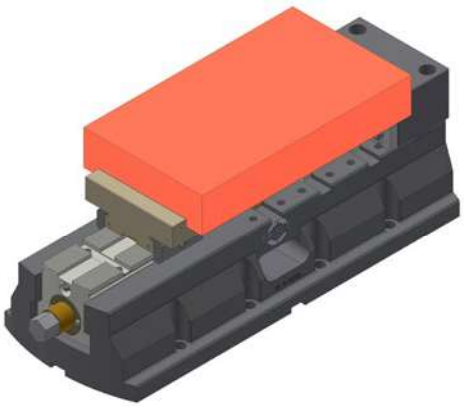

Codice Articolo:	200-0500-025
Descrizione:	BSM-500 con morsetti fissi o autocentrante
La morsa autocentrante BSM-500 (vedi pag.12) può essere modificata in modo che possa funzionare, a scelta, sia come morsa autocentrante che come griffa fissa. Quest'ultima può essere fissata in varie posizioni.	